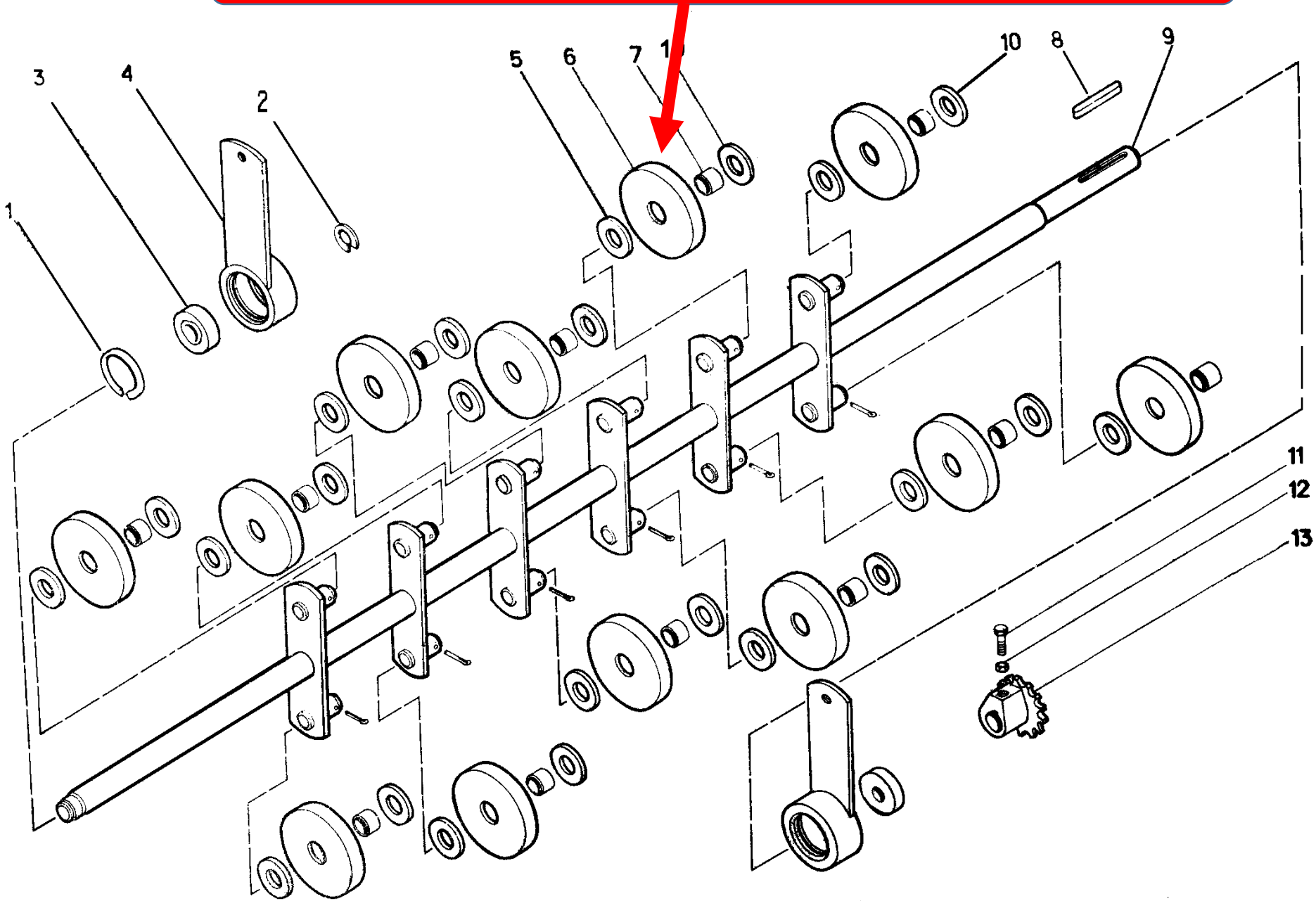МПО 50.01.006 Ролик